Fregadero S1000

fregaderos

Código: 1279 060

CARACTERÍSTICAS

DESAGÜE 3,5" BASKET	Desagüe grande de 3,5" equipado con el práctico tapón cestillo que impide el flujo de las partes sólidas en la alcantarilla.
GANCHOS DE DESLIZAMIENTO	Exclusivo sistema de instalación Foster, que permite a los ganchos de fijación deslizarse a lo largo de todo el perímetro del fregadero. Permite una instalación fácil pudiendo colocar los ganchos en los puntos más accesibles.
MÁS VALOR	Foster utiliza aceros de espesores mayores a los mediamente utilizados por los otros fabricantes. Es así que, gracias a la larga experiencia, sabemos realizar fregaderos de calidad superior y con una mejor resistencia al envejecimiento.

DETALLES

Acabado	Foster cepillado
Borde Instalación	Estándar (Borde 8 mm)
Material	Acero inoxidable AISI 304
Texture	Foster cepillado

Base	80 cm
Dimensiones	790 x 500 mm
Dotaciones estándar	Soportes de fijación, junta, desagüe, rebosadero y sifón, Caja de embalaje
Orificios Monomando	1 orificio de serie
Hueco de encastre	770x480 mm
Escurridor	No
Anchura	79 cm
Medida de la cubeta	360x400mm
Número de cubetas	2 cubetas
Desagüe	Desagüe 3.5 "

DIBUJOS TÉCNICOS

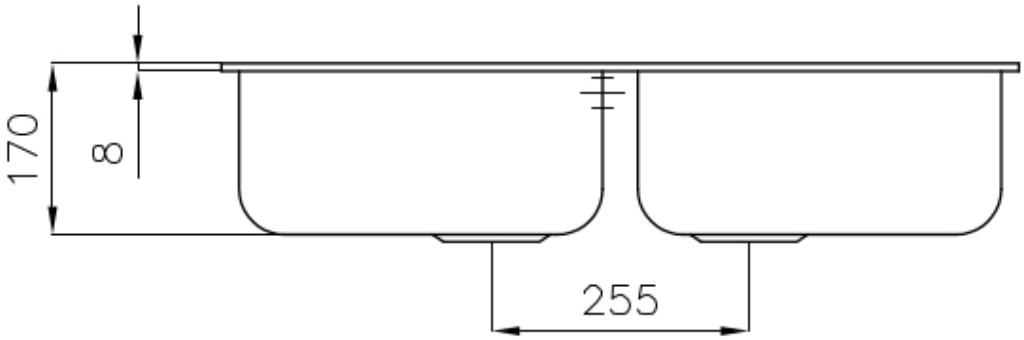

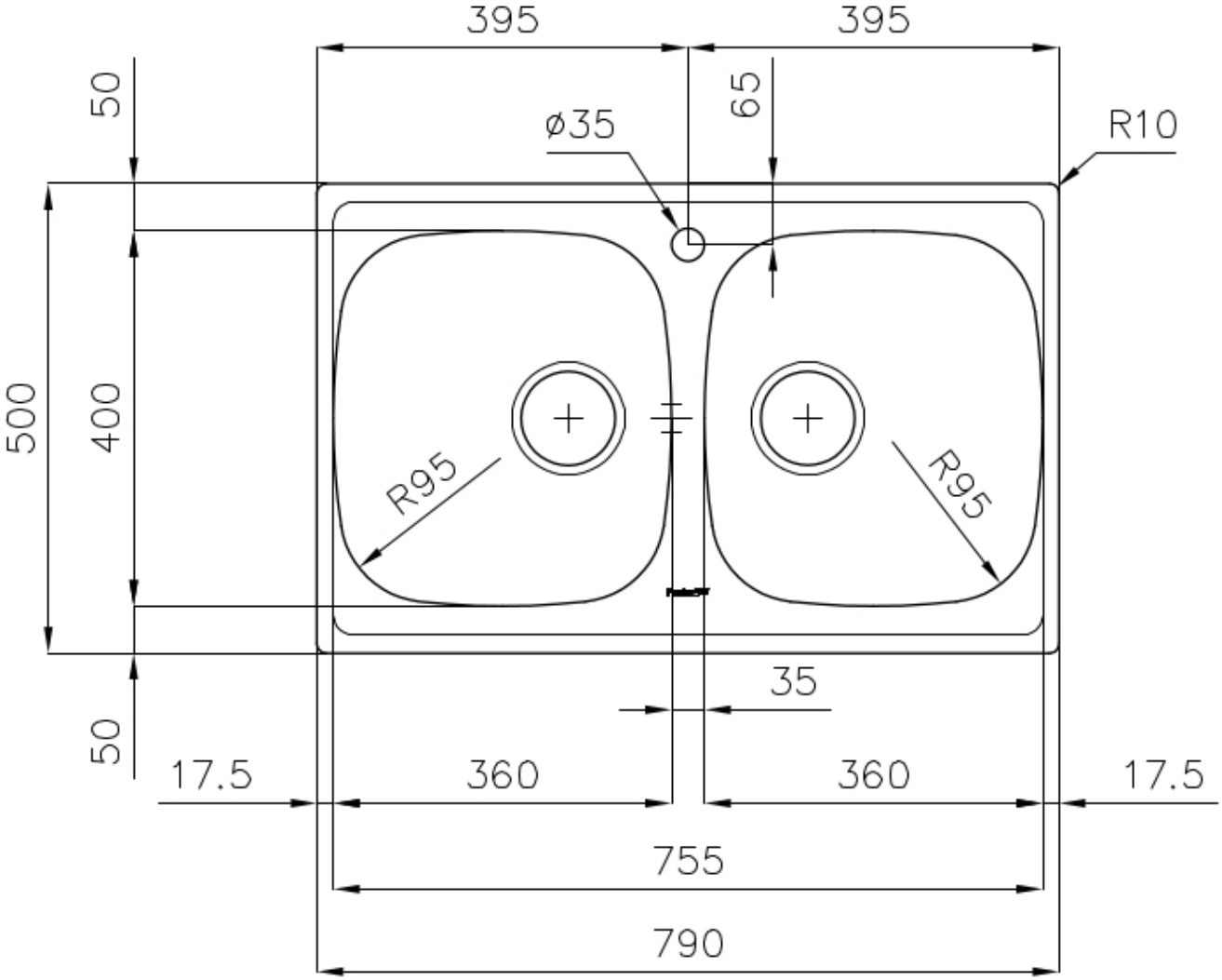

ACCESORIOS OPCIONALES

Cesta blanca de acero inoxidable
8611 000

Tabla de corte de HDPE
8657 001

MARIDAJE RECOMENDADO

Monomando Lorenzo
8466 000

Monomando S1000 - RO
8443 002